Eiffel®

MANUAL DE INSTRUCCIONES

CAFETERA E-250

011-4687-5218

WWW.EIFFELSRL.COM.AR

COSQUIN 2464 -CABA

INSTRUCCIONES IMPORTANTES DE SEGURIDAD

Para prevenir accidentes o daños al usuario, otra gente o a su propiedad, por favor siga las siguientes precauciones:

- No desarme, modifique ni intente reparar la unidad.
- No dañe el cable de alimentación.
- No utilice el electrodoméstico si el cable de alimentación está dañado o no esta conectado de forma adecuada a la corriente.
- No conecte ni desconecte el cable de la corriente con las manos mojadas.
- No sumerja el electrodoméstico, el cable o el enchufe en agua y evite salpicaduras de cualquier líquido.
- No deje que el cable cuelgue de la mesada o mesa ni se apoye en superficies calientes.
- No deje que los niños jueguen con el material de empaque.
- No toque ni acerque su rostro a las zonas donde vea que se emite vapor.
- No utilice el electrodoméstico sin su jarra de vidrio ni con otro tipo de jarra que no sea la que se le provee de fabrica.
- Este electrodoméstico puede ser utilizado por niños desde los 8 años en adelante, siempre y cuando se les haya brindado las instrucciones y supervisión de seguridad necesarias para su uso. La limpieza y mantenimiento de la misma no debe ser realizada por niños a menos que se los este supervisando. Mantenga alejado de niños menores de 8 años.
- Se debe supervisar que lo niños no jueguen con el electrodoméstico.
- Si el cable de alimentación esta dañado, debe ser cambiado por el fabricante, un agente de service o alguien con calificaciones similares para evitar accidentes.
- La cafetera no puede estar almacenada en una alacena al momento de estar en funcionamiento.
- No utilice un toma corrientes dañado o con una mala instalación, de lo contrario habrá riesgos de incendio.
- No deje el electrodoméstico cerca de la hornalla para evitar incendios.
- Mantenga la mesada o mesa en donde se encuentre la cafetera limpia, para evitar suciedad de aceites.
- Intente mantener el electrodoméstico a al menos 30 cm de paredes u otros objetos.

- Asegúrese que la cafetera esté desconectada cuando no este en uso, la mueva o se le realice una limpieza.
- Mantenga siempre alejado a infantes del electrodoméstico y su cable.
- En caso de una emergencia por falla del electrodoméstico, desconéctelo de la electricidad para apagarlo de inmediato.
- Asegúrese que el voltaje que indica la etiqueta es el mismo que se le provee en su hogar. Además, evite conectar más electrodomésticos al mismo toma corriente para evitar que el mismo se sobre caliente. De ser necesario, asegúrese que la tensión nominal total de todos los electrodomésticos conectados no supere la tensión nominal del toma corrientes. Conecte el enchufe con firmeza
- Limpie el enchufe con frecuencia.
- No utilice el electrodoméstico si la superficie del mismo esta dañada.
- No utilice el electrodoméstico para otro propósito que el detallado en este manual.
- No toque las superficies calientes como la placa calentadora o la superficie superior de la unidad principal mientras la misma este en funcionamiento o se haya utilizado recientemente.
- No mueva la cafetera con la cuando la jarra este colocada en la misma.
- No quite la jarra mientras se prepara el café.
- No abra la tapa mientras se prepara el café o se haya utilizado recientemente.
- No coloque ningún objeto en los espacios vacíos.
- No utilice el electrodoméstico cerca de la pared, muebles o en espacios cerrados como la alacena.
- Asegúrese de tomar firmemente el enchufe cuando se la desconecte de la corriente.
- Nunca tire del cable.
- Deje enfriar la cafetera antes de moverla o limpiarla.
- Tenga cuidado de no tropezar con el cable de alimentación mientras esté en funcionamiento.
- Asegúrese de limpiar la cafetera luego de cada uso.
- Cuando maniobre la jarra de café con café caliente dentro, no abra la tapa de la misma. Puede derramarse líquido caliente en su mano.

GUARDE ESTAS INSTRUCCIONES

INFORMACIÓN IMPORTANTE

- No llene el tanque con otra cosa que agua corriente y tibia (puede causar daños).
- No utilice el electrodoméstico en el exterior.
- No coloque la jarra de vidrio en ninguna fuente de calor o el microondas. (puede romperse la jarra de vidrio)
- No encienda la cafetera sin agua dentro.

NOMBRE DE LAS PARTES

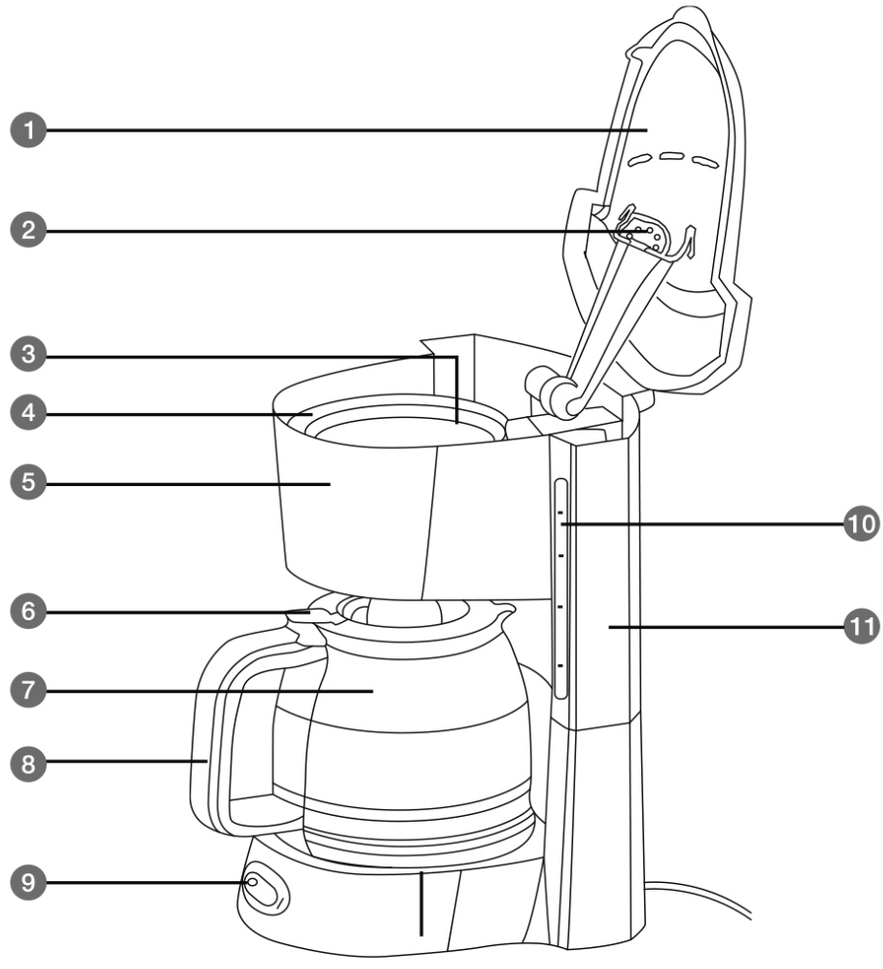

1. Tapa
2. Cabezal de agua
3. Filtro removible
4. Canasta del filtro removible
5. Carcasa
6. Tapa de la jarra
7. Jarra
8. Manija de la jarra
9. Botón de encendido con indicador
10. Medidor de agua
11. Tanque de agua

OPERACIÓN

Primer uso

- Conecte el cable a la alimentación.
- Antes de utilizar por primera vez, se recomienda que utilice la máquina una vez sin café molido para la limpieza de la misma.

Preparación de café

- Abra la tapa superior y llene con cuidado el agua de la jarra al tanque de agua. Puede leer el nivel de agua en el medidor.
- Coloque el filtro lavable o bolsas de filtro de x4 en el embudo. Si está utilizando bolsas de filtro, no se olvide de cerrar los bordes del filtro.
- Utilice la cuchara de medición que se incluye con la cafetera para colocar el café molido en el filtro.
- Asegúrese que la jarra esté colocada en su posición.
- Cierre la tapa superior. Asegúrese que la misma quede bien cerrada.
- Presione el botón de encendido y la cafetera comenzará a preparar el café. Se encenderá la luz roja.
- Cuando el proceso de preparación termine, puede quitar la jarra de la base para disfrutar su café.

DESCRIPCIÓN DE LAS FUNCIONES

- Función anti pérdidas: Puede quitar la jarra de la cafetera durante el proceso de preparación y se activará la válvula para evitar goteos. El goteo del café comenzará nuevamente cuando se coloque la jarra en la placa.
- Auto mantenimiento de temperatura: Si la cafetera no es apagada manualmente, esta mantendrá el café tibio de forma automática.
- Dispositivo de control de temperatura: Cuando la cafetera se encuentre encendida y sin agua en el tanque o luego de terminar de usar el agua en la misma, la temperatura aumentará y el dispositivo de control de temperatura apagará la cafetera de forma automática en la temperatura límite.

• Fusible de protección térmica: En caso de que haya una falla con el dispositivo de control de temperatura, la cafetera cuenta con una segunda protección de temperatura. Si esto sucediera, el fusible cortará la electricidad de la cafetera y se debe desconectar la misma de la electricidad inmediatamente.

LIMPIEZA Y MANTENIMIENTO

• Asegúrese de desconectar la cafetera de la electricidad antes de limpiarla.
• Espere a que la cafetera se enfrié antes de limpiarla.
La misma se debe limpiar con un paño suave, húmedo con un jabón neutro y luego secado con otro paño.
La jarra se debe lavar con agua tibia, detergente y un cepillo suave. No lave la jarra en un lavavajillas.

DESCALCIFICACIÓN

Para asegurarse que su cafetera continué preparando el mejor café, tendrá que descalsificarla de vez en cuando. La frecuencia con la cual lo debe hacer depende de la dureza Del agua en la zona en la que reside y el uso de su cafetera. Si usted utiliza su cafetera una o dos veces al día, se recomienda seguir las siguientes instrucciones:
• Agua suave, cada 6 meses.
• Agua media, cada 2-3 meses.
• Agua dura, cada 6-8 semanas.

NOTA ESPECIAL

• Nunca sumerja todo el producto en agua
• No desarme el producto. El mismo solo debe ser reparado por un agente o centro de service.
• No repare el cable de alimentación usted mismo. No utilice el producto si el cable de alimentación está dañado. Por favor contacte a su agente o centro de service de forma inmediata.